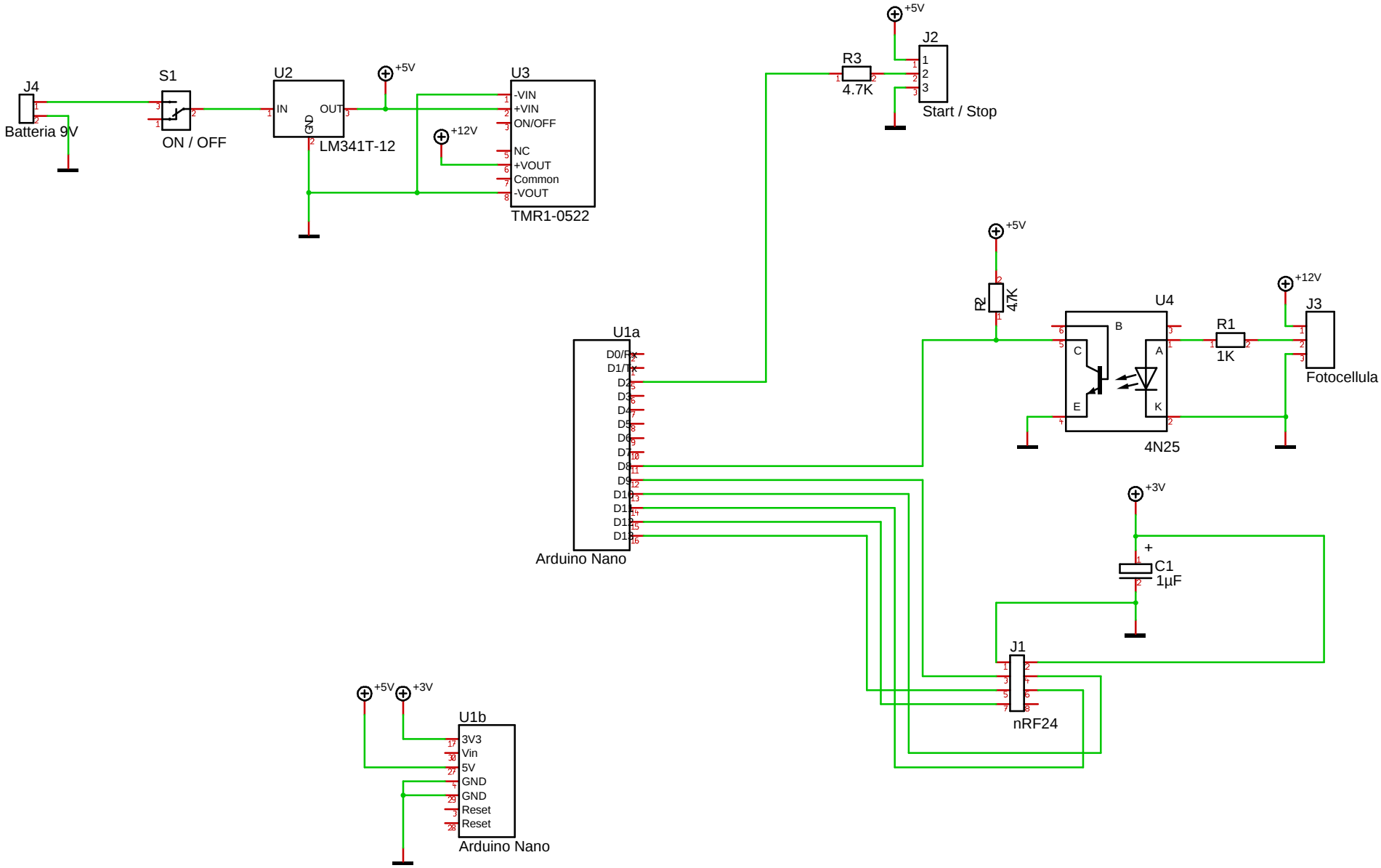

Maßstab 100.00%	Company: frigi.ch	Author: M. Frigerio	Blatt
Änderung 2016.02.23 22:55		Title: Cronocurling fotocellula	
Ausgabe 2016.02.23 22:58			
Datei cronocurling-fotocellula.T3001		Project: Cronocurling	